SIDAR

celownik noktowizyjny

instrukcja użytkownika: I 2025 PL

Schemat urządzenia

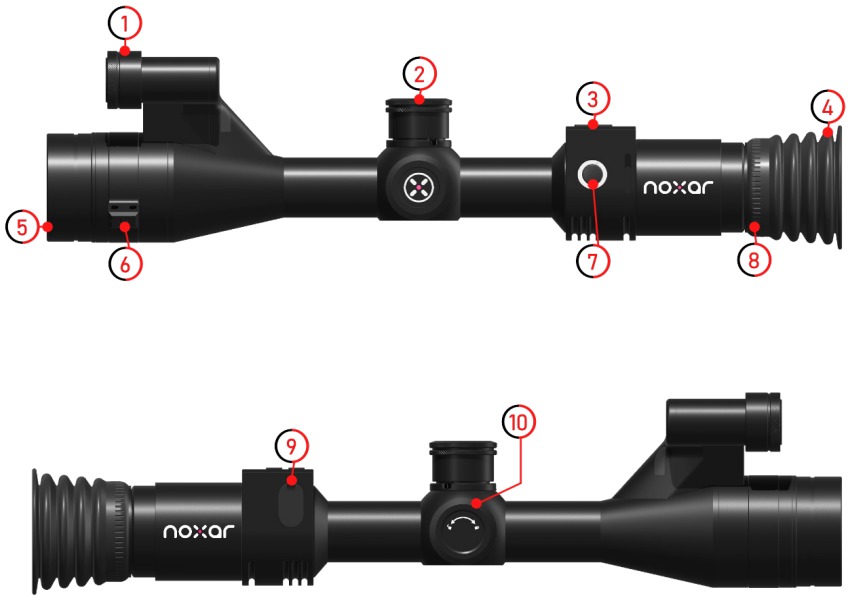

1.	IR & LRF (w modelu LRF)
2.	Pokrętło
3.	Panel Przycisków
4.	Gumowa Osłona Oka
5.	Soczewka Obiektywu
6.	Dźwignia Ostrości
7.	Przycisk Zasilania
8.	Pierścień Korekcji Dioptrii
9.	USB-C & Slot Karty MicroSD
10.	Zasobnik Baterii

		Klik	Przytrzymaj	Podwójny Klik
A		Zmiana Poziomu Redukcji Szumu	Zmiana Koloru	Regulacja Jasności
B		w menu: wyjście Start/Stop Nagrywania	Podgląd	Zrób Zdjęcie
C	D/N	Zmiana Mocy IR	Zmiana Trybu Dzień/Noc	Zmiana Fali IR
D	PIP	LRF (tylko wersja LRF)	PIP	WiFi

	Klik	Przytrzymaj
Power Button	Standby Mode	ON/OFF

Pokrętło		
Klik	**Trzymaj**	**Pod. Klik**
w menu: 'OK' Pokaż/Ukryj Ikony	w menu: wyjście Wejdź do Menu	Reset Zoomu Cyfrowego
Przekręć		
Przybliż / Oddal		

Copyright © 2025 Noxar®. All rights reserved.

Zalecenia i uwagi

■ Włóż ogniwo 21700 do urządzenia biegunem dodatnim (+) do środka. Używaj ogniw bez zabezpieczeń.

■ Pamiętaj, aby wyjąć ogniwo z zasobnika baterii, gdy urządzenie nie jest używane.

■ Nie zalecamy zasilania urządzenia za pomocą powerbanku. Istnieje ryzyko wyrwania gniazda USB-C, co wiąże się z koniecznością wymiany całej płyty głównej (uszkodzenie mechaniczne).

■ Nie wyjmuj baterii ani karty pamięci podczas pracy urządzenia. Przed pierwszym użyciem sformatuj kartę microSD. Przy poprawnym włożeniu karty do urządzenia usłyszysz charakterystyczne kliknięcie. Urządzenie obsługuje karty microSD o pojemności do 128 GB.

■ Nie patrz bezpośrednio w wiązkę iluminatora – silnie skupione światło może uszkodzić wzrok. Skoncentrowana wiązka światła może również zapalić materiały łatwopalne – nie zostawiaj urządzenia z włączonym IR, ani nie noś go w kieszeni w tym stanie. Nie zaleca się używania iluminatora IR w sposób ciągły przez dłużej niż 10–15 minut – może to doprowadzić do uszkodzenia diody iluminatora.

■ Nie odkręcaj pierścieni iluminatora odpowiedzialnych za korekcję kąta oświetlenia do końca – może to spowodować łatwą utratę soczewki iluminatora.

■ Nie odkręcaj całkowicie okularu z urządzenia – grozi to przedostaniem się kurzu i zanieczyszczeń do wnętrza.

■ Nie wystawiaj urządzenia na długotrwałe działanie promieni słonecznych, deszczu, wilgoci ani na silne uderzenia – może to doprowadzić do uszkodzenia elektroniki wewnętrznej.

■ Nie zalecamy samodzielnej aktualizacji oprogramowania – może to doprowadzić do uszkodzenia płyty głównej.

■ Nieprzestrzeganie powyższych zaleceń i ostrzeżeń może skutkować uszkodzeniami nieobjętymi gwarancją i skutkować jej unieważnieniem.

Instalacja na broni

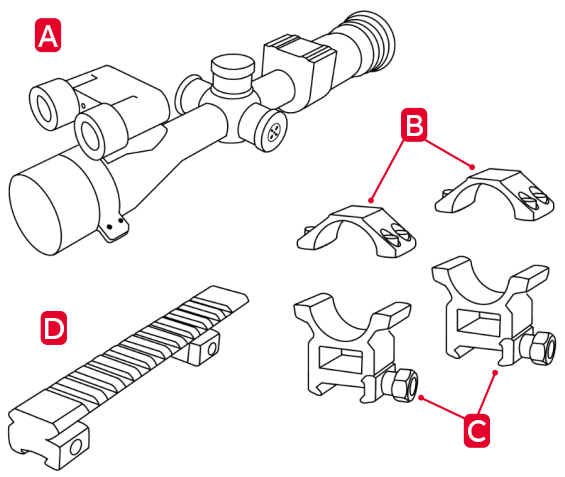

I Umieść dolne połówki (C) obejm montażowych na szynie Picatinny (D). Upewnij się, że są prawidłowo wyrównane z gniazdami w szynie oraz rozmieszczone tak, aby pasowały do tubusu lunety. Lekko dokręć śruby, tak aby obejmy były stabilne, ale wciąż możliwe do regulacji.

II Ostrożnie ułóż lunetę (A) w obejmach (C). Wyreguluj odpowiedni dystans oka (eye relief), przesuwając lunetę do przodu lub do tyłu w pozycji strzeleckiej. Upewnij się, że siatka celownicza (krzyż) jest poziomo ustawiona. Po wyrównaniu ostrożnie załóż górne połówki obejm (B) i dokręć śruby równomiernie — ale jeszcze nie do oporu.

III Dokręć wszystkie śruby z odpowiednim momentem obrotowym, najlepiej używając klucza dynamometrycznego, zgodnie ze specyfikacją obejm (koło 1,7–2,2 Nm). Unikaj nadmiernego dokręcania, aby nie uszkodzić tubusu lunety. Na koniec ponownie sprawdź poprawność dystansu oka oraz poziome ustawienie siatki celowniczej.

Copyright © 2025 Noxar®. All rights reserved.

Obsługa urządzenia

1. Aby włączyć urządzenie, przytrzymaj przycisk zasilania. Krótkie naciśnięcie przełącza je w tryb uśpienia. Kolejne kliknięcie wybudza urządzenie.

2. Po uruchomieniu, wyreguluj ostrość napisów i ikon na ekranie za pomocą pierścienia regulacji dioptrii (8).

3. Najlepiej pozostawić ustawienie ostrości okularu lunety bez zmian, chyba że występują trudności z wyraźnym widzeniem. Podczas kalibracji powiększenie optyczne lunety powinno być ustawione na najniższą wartość. Do ustawienia ostrości tła użyj dźwigni ostrości (6).

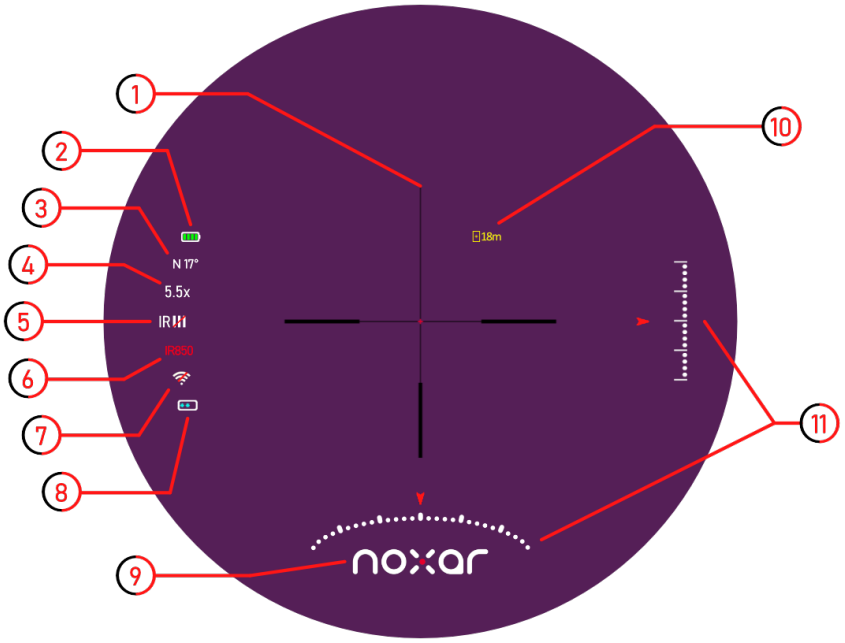

1.	Siatka Celownicza
2.	Stan Baterii
3.	Kompas
4.	Aktualne Przybliżenie
5.	Aktualna Moc IR
6.	Aktualna Fala IR
7.	Status WiFi
8.	Poziom Redukcji Szumu
9.	Logo Noxar
10.	Marker LRF
11.	Żyroskop

4. Do głównego menu wchodzi się przez przytrzymanie pokrętła obrotowego. Służy ono również do nawigacji po menu — pojedyncze kliknięcie zatwierdza wybór.

5. Na ekranie głównym pojedynczy obrót pokrętła zgodnie z ruchem wskazówek zegara zwiększa zoom cyfrowy, obrót w przeciwnym kierunku go zmniejsza. Podwójne kliknięcie pokrętła przywraca powiększenie optyczne.

6. Kliknięcie przycisku (A) zmienia poziom redukcji szumów, przytrzymanie powoduje zmianę trybu kolorystycznego. Podwójne kliknięcie uruchamia regulację jasności.

7. Pojedyncze kliknięcie przycisku (B) rozpoczyna nagrywanie wideo. Kolejne kliknięcie zapisuje nagranie na karcie microSD. Przytrzymanie przycisku (B) uruchamia podgląd plików. Podwójne kliknięcie wykonuje zdjęcie.

8. Przytrzymanie przycisku (C) przełącza tryb dzień/noc. Jedno kliknięcie zmienia poziom mocy IR. Podwójne kliknięcie przełącza typ iluminatora IR (850/940 nm). Ostrość wiązki iluminatora reguluje się poprzez jego wysunięcie do przodu lub cofnięcie – przy maksymalnym wysunięciu wiązka będzie najbardziej skupiona. Aby zmienić kąt oświetlenia w danym iluminatorze, delikatnie odkręć pierścień znajdujący się na końcu obudowy IR, a następnie dociśnij palcem krawędź soczewki z uszczelką (oringiem), przesuwając ją do żądanej pozycji. Uwaga: nie odkręcaj pierścienia całkowicie — może to spowodować wypadnięcie elementów iluminatora.

9. W modelu LRF naciśnięcie przycisku (D) uruchamia dalmierz laserowy. Pomiar odbywa się w trybie ciągłym i wyświetlany jest w prawym górnym rogu ekranu. Kolejne kliknięcie uruchamia znacznik balistyczny. Przytrzymanie przycisku (D) aktywuje tryb Picture-in-Picture.

Copyright © 2025 Noxar®. All rights reserved.

Funkcje menu

Jeśli język urządzenia jest obcy, zlokalizuj funkcję oznaczoną ikoną , wejdź do niej za pomocą przycisku OK, znajdź swój język na liście i ponownie naciśnij OK, aby potwierdzić wybór.

Aby zapisać zmiany w menu, przytrzymaj pokrętło.

Domyślne Powiększenie – umożliwia wybór cyfrowego powiększenia startowego: 5.5× / 11× / 16.5× / 22× / 27.5× / 33×

Ustawienia Siatki Cel. - funkcja umożliwia wyzerowanie celownika, wybór stylu i koloru siatki celowniczej.
Więcej informacji znajdziesz w rozdziale "Zerowanie".

Jasność Ekranu - pozwala dostosować jasność ekranu (1 – najciemniejszy, 4 – najjaśniejszy).

Kompensacja EV - umożliwia regulację ilości światła wpadającego do sensora.
Parametr +2.0 całkowicie otwiera przysłonę, -2.0 ją zamyka. Wartość domyślna: 0.0.

Tryb Dzień/Noc - pozwala wybrać tryb kolorystyczny aktywowany przy starcie urządzenia.
Colorful - dzienny, Black/white - nocny, Green - tryb nocny z zielonym filtrem.

Typ IR - umożliwia wybór iluminatora IR aktywowanego przy uruchomieniu urządzenia.

Poziom mocy IR - pozwala ustawić poziom mocy IR uruchamiany podczas startu.

Pamiętaj, że ciągła praca na poziomie 3 znacznie obciąża baterię i może uszkodzić diodę.

Kalkulacja Balistyczna - pozwala włączyć lub wyłączyć funkcję kalibracji balistycznej oraz wprowadzić parametry do precyzyjnego dostosowania toru lotu:

NO. – wybór lub zarządzanie profilami balistycznymi
Bullet Weight – masa pocisku
Ballistic Calibration – współczynnik balistyczny
Muzzle Velocity – prędkość wylotowa pocisku
Scope Height – odległość między osią lufy a środkiem optyki
Zero Range – dystans, na który broń została wyzerowana
Altitude – aktualna wysokość nad poziomem morza

Redukcja Szumu - umożliwia wybór poziomu odszumiania obrazu przy starcie urządzenia.
Poziom 0 – funkcja wyłączona (ikona „ ” na ekranie głównym).
Poziom 3 – najwyższy poziom odszumiania (ikona „***” na ekranie).

PiP - umożliwia włączenie trybu obrazu w obrazie. W górnej części ekranu pojawi się powiększone 2× centrum kadru. Aktywacja PiP zostaje zapamiętana i uruchamiana automatycznie przy starcie urządzenia.

Auto Hibernacja - pozwala ustawić czas bezczynności, po którym urządzenie przejdzie w tryb uśpienia.

Pomiar LRF - jeśli posiadasz moduł dalmierza laserowego możesz wybrać jednostkę pomiaru oraz czas, po jakim dalmierz się wyłączy. Meters – pomiar w metrach, Yards – pomiar w jardach.

Copyright © 2025 Noxar®. All rights reserved.

Funkcje menu

Auto Turn OFF - umożliwia ustawienie czasu bezczynności, po którym urządzenie zostanie wyłączone.

WiFi - Xvision (AppStore/Play Store) służy do połączenia urządzenia z telefonem lub tabletem.
Po zainstalowaniu aplikacji na urządzeniu mobilnym aktywuj funkcję WiFi w menu urządzenia.
W aplikacji przyznaj wymagane uprawnienia i kliknij ikonę kamery na ekranie głównym.
Po chwili aplikacja zapyta, czy chcesz nawiązać połączenie – po potwierdzeniu przejdź do wyboru połączenia przez WiFi. Odśwież listę i znajdź nazwę rozpoczynającą się od „NOXAR...". Wprowadź the password: hasło: 12345678 i połącz się. Po kilku sekundach na ekranie aplikacji powinien pojawić się obraz z urządzenia, co oznacza poprawne połączenie.
Uwaga: Ze względu na dużą liczbę konfiguracji sprzętowych i wersji systemów operacyjnych, producent nie ponosi odpowiedzialności za prawidłowe działanie aplikacji na wszystkich urządzeniach mobilnych.

Żyroskop - umożliwia włączenie/wyłączenie żyroskopu widocznego na ekranie głównym.

Kompas - umożliwia włączenie/wyłączenie elektronicznego kompasu widocznego na ekranie głównym.

Auto Nagrywanie - włączenie tej funkcji powoduje automatyczne rozpoczęcie nagrywania wideo po uruchomieniu urządzenia. Naciśnij przycisk (B), aby zapisać nagranie na karcie pamięci.

Nagrywanie w Pętli - aktywacja tej funkcji umożliwia nagrywanie wideo w pętli czasowej: 1 / 3 / 5 / 10 minut. Naciśnij przycisk (B), aby zapisać ostatnie X minut nagrania na karcie pamięci.

Nagrywanie Akt. Odrzutem - urządzenie zapisuje nagrania tła w interwałach 20-sekundowych. Po wykryciu strzału automatycznie zapisuje odpowiednią sekwencję na kartę pamięci.

Odtwarzanie - funkcja umożliwia przegląd zapisanych nagrań na karcie microSD.
Wciśnij pokrętło, aby zaznaczyć nagranie, kolejne kliknięcie odtwarza/zatrzymuje wideo.
Pokrętło służy do przewijania listy nagrań.
Kliknięcie przycisku (B) na wybranym pliku otwiera dodatkowe opcje:
Delete Current/All - usuwa aktualnie wybrane lub wszystkie nagrania z pamięci.
Przytrzymanie pokrętła obrotowego na wybranym nagraniu powoduje powrót do głównego ekranu podglądu. Ponowne przytrzymanie pokrętła umożliwia powrót do głównego menu.

Czas Nagrywania - pozwala ustawić maksymalny czas nagrania przy ręcznym uruchomieniu.
Funkcja nie działa, gdy aktywne są nagrywanie automatyczne lub w pętli.

Nagrywanie Dźwięku - umożliwia rejestrację dźwięku podczas nagrywania wideo.

Znacznik Czasu - umożliwia umieszczenie etykiety z datą na zapisywanym materiale wideo.

Język - pozwala wybrać język interfejsu urządzenia.

Data/Czas - pozwala na ustawienie daty wyświetlanej przy nagraniach.

Format - umożliwia sformatowanie karty microSD. Wszystkie zapisane dane zostaną usunięte.

Copyright © 2025 Noxar®. All rights reserved.

Funkcje menu

Logo - umożliwia włączenie lub wyłączenie logo Noxar wyświetlanego na ekranie głównym.

Ustawienia Fabryczne - pozwala przywrócić fabryczne ustawienia urządzenia.

Wersja - wyświetla aktualnie zainstalowaną wersję oprogramowania.

Zerowanie lunety

Aby wyzerować lunetę, wejdź do menu głównego i wybierz funkcję X. Do nawigacji w podmenu używaj przycisków (A)/(B) – do przechodzenia między parametrami oraz (C)/(D) – do zmiany wartości danego parametru.

1. Ustaw profil zerowania na A, B, C, D, E lub F i wybierz preferowany wzór siatki celowniczej.

2. Upewnij się, że karabin jest rozładowany, zabezpieczony i skierowany w bezpiecznym kierunku. Zapewnij stabilną podstawę do strzału i przyjmij naturalną pozycję strzelecką za karabinem.

3. Załaduj amunicję, wyceluj i oddaj precyzyjny strzał do celu. Zabezpiecz broń i zaobserwuj punkt trafienia na tarczy.

4. Kliknij ikonę „Freeze" i wyreguluj środek siatki celowniczej (krzyża) tak, aby pokrywał się z punktem trafienia – użyj parametrów „X" i „Y" (przyciskami (C)/(D) lub pokrętłem obrotowym).

5. Przytrzymaj pokrętło obrotowe, aby zapisać nową pozycję siatki celowniczej.

6. Oddaj strzał kontrolny – punkt trafienia powinien teraz pokrywać się z punktem celowania. Jeśli nadal się nie pokrywają, skoryguj ponownie współrzędne X/Y.

Informacja o regulacjach

Ten produkt oraz – jeśli dotyczy – dostarczone akcesoria są oznaczone symbolem „CE" i tym samym spełniają wymagania odpowiednich zharmonizowanych norm europejskich określonych w Dyrektywie 2014/53/UE (RED), Dyrektywie 2014/30/UE (EMC), Dyrektywie 2014/35/UE (LVD), Dyrektywie 2011/65/UE (RoHS).

Dyrektywa 2006/66/WE oraz jej nowelizacja 2013/56/UE (Dyrektywa bateryjna):
Produkt zawiera baterię, która nie może być utylizowana jako niesegregowany odpad komunalny na terenie Unii Europejskiej. Szczegółowe informacje dotyczące baterii znajdują się w dokumentacji produktu. Bateria jest oznaczona tym symbolem, który może zawierać oznaczenia literowe wskazujące na obecność kadmu (Cd), ołowiu (Pb) lub rtęci (Hg). W celu prawidłowego recyklingu należy zwrócić baterię do dostawcy lub do wyznaczonego punktu zbiórki. Więcej informacji: www.recyclethis.info

Dyrektywa 2012/19/UE (Dyrektywa WEEE): Produkty oznaczone tym symbolem nie mogą być utylizowane jako niesegregowane odpady komunalne na terenie Unii Europejskiej. W celu ich prawidłowego recyklingu należy je zwrócić lokalnemu dostawcy przy zakupie nowego, równoważnego sprzętu lub oddać do wyznaczonego punktu zbiórki. Więcej informacji: www.recyclethis.info

Ten produkt oraz – jeśli dotyczy – dostarczone akcesoria są również oznaczone symbolem „RoHS", co oznacza, że spełniają wymagania Dyrektywy 2011/65/UE dotyczącej ograniczenia stosowania niektórych niebezpiecznych substancji w sprzęcie elektrycznym i elektronicznym (tzw. RoHS 2)

Copyright © 2025 Noxar®. All rights reserved.

Parametry urządzenia

Rozdzielczość Sensora	3840 x 2160 px	Moc IR	5 W
Wielkość Piksela	2 µm	Fala IR	850 nm & 940 nm
Czułość Sensora	000.1 lux	Wyświetlacz	IPS
Odświeżanie	30 Hz	Rozdzielczość	1600 x 1600 px
Ogniskowa Obiektywu	70 mm	Typ Baterii	Li-Ion 21700
Przybliżenie	5.5X	Napięcie Wyjściowe	3.7 V
Zoom cyfrowy	2X / 3X / 4X / 5X / 6X	Pamięć	karta MicroSD max 128 GB
FOV	3.3° x 3.3° x 4.6°	Stopień Ochrony	IP67
Zakres Ostrości	5m - ∞	Temperatury Pracy	-30 ~ 50 °C
Odległość od Oka	50 mm	Odporność na Odrzut	6000 J
Dioptria	±4 D	Obudowa	Stop Aluminium

Zawartość opakowania

Noxar Sidar	Instrukcja & Karta Gwarancyjna
Ładowarka na Baterie	Obejmy Montażowe na szynę Picatinny (x2)
Ogniwo Li-Ion 21700 (x2)	Śruby montażowe & Klucz
Kabel USB-C	Pokrowiec Ochronny

Uwaga: w przypadku innych partii produktu zawartość opakowania może się różnić.

UWAGA!

Urządzenie jest precyzyjnym aparatem elektronicznym. Wszelkie naprawy czy przeróbki na własną rękę mogą skutkować uszkodzeniem sprzętu lub utratą gwarancji. Producent nie odpowiada za skutki używania urządzenia niezgodnie z przeznaczeniem i instrukcją obsługi. Mechaniczne uszkodzenia, zerwanie plomb i nalepek gwarancyjnych oraz samodzielne wgrywanie oprogramowania może spowodować utratę gwarancji. Każda jednostka jest oznaczona unikatowym numerem seryjnym umożliwiającym identyfikację.

Przed rozpoczęciem użytkowania sprzętu zapoznaj się z instrukcją obsługi!

Wszelkie prawa zastrzeżone! Kopiowanie, powielanie i wykorzystywanie instrukcji oraz jej fragmentów bez zgody autora zabronione.

Copyright © 2025 Noxar®. All rights reserved.